F196212BP220-000

外形安装

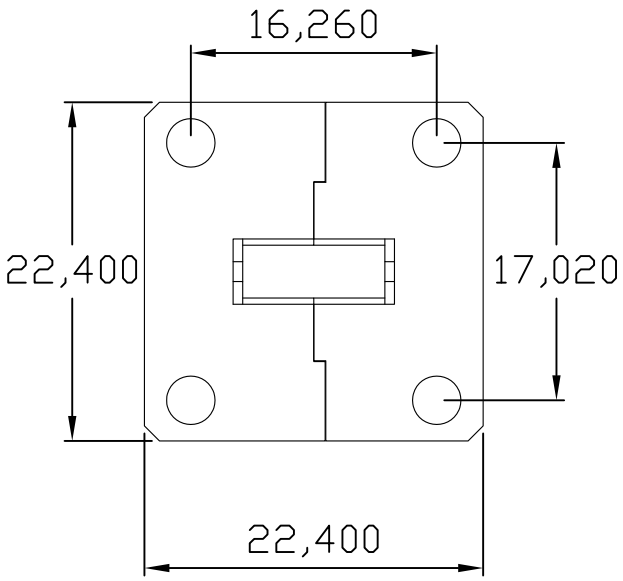

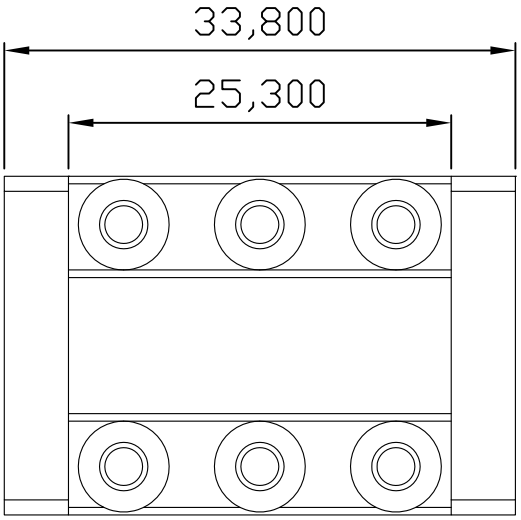

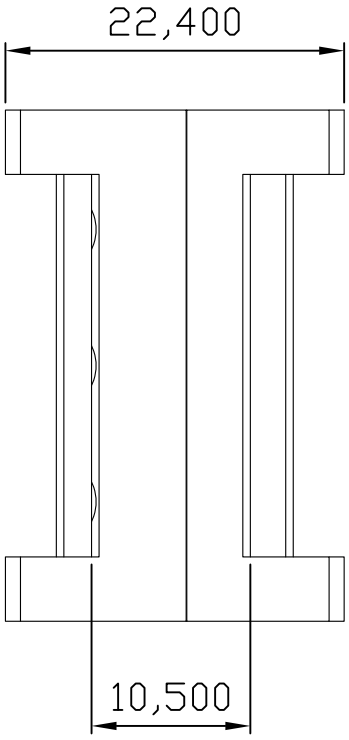

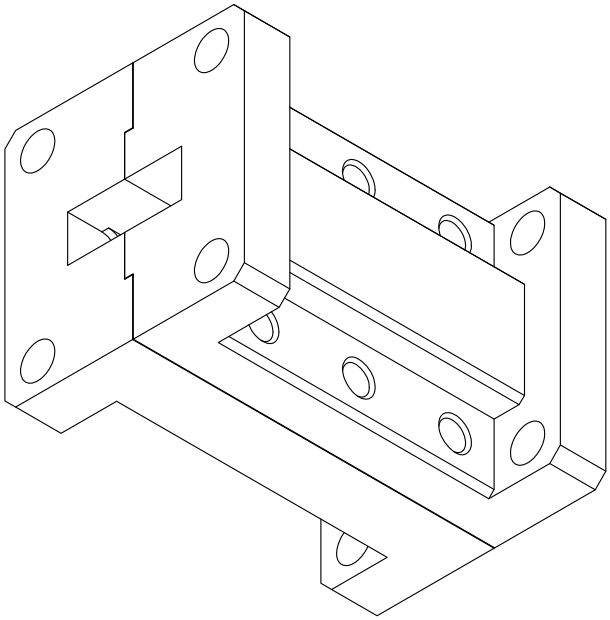

							ka 阻发滤波器		
			日期				型号	比例	1:1
							F196212BP220-000	材料	silver
							www.jsurs.net		北京金硕雷波科技有限公司

F12175BP 120-000

外形安装

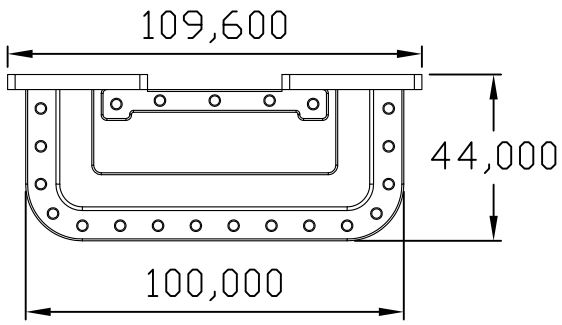

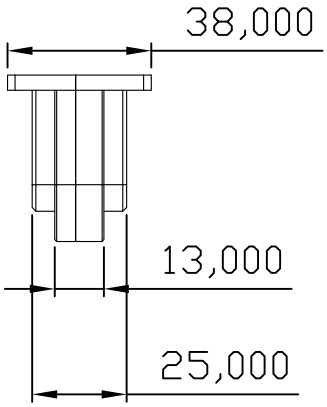

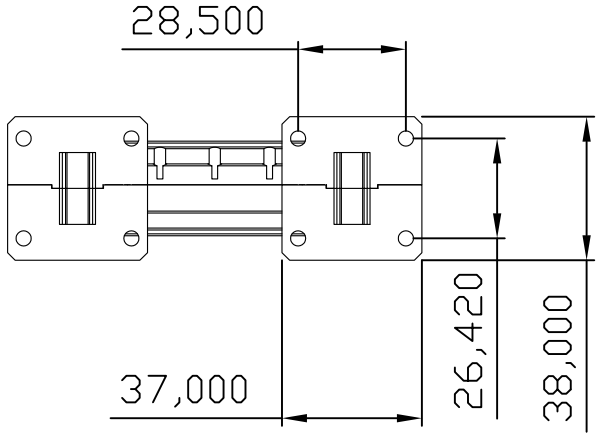

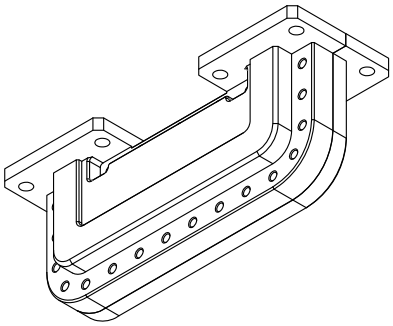

							ku 阻发滤波器		
			日期				型号	比例	1:1
							F12175BP 120-000	材料	合金铝本色
							www.jsurs.net		北京金硕雷波科技有限公司